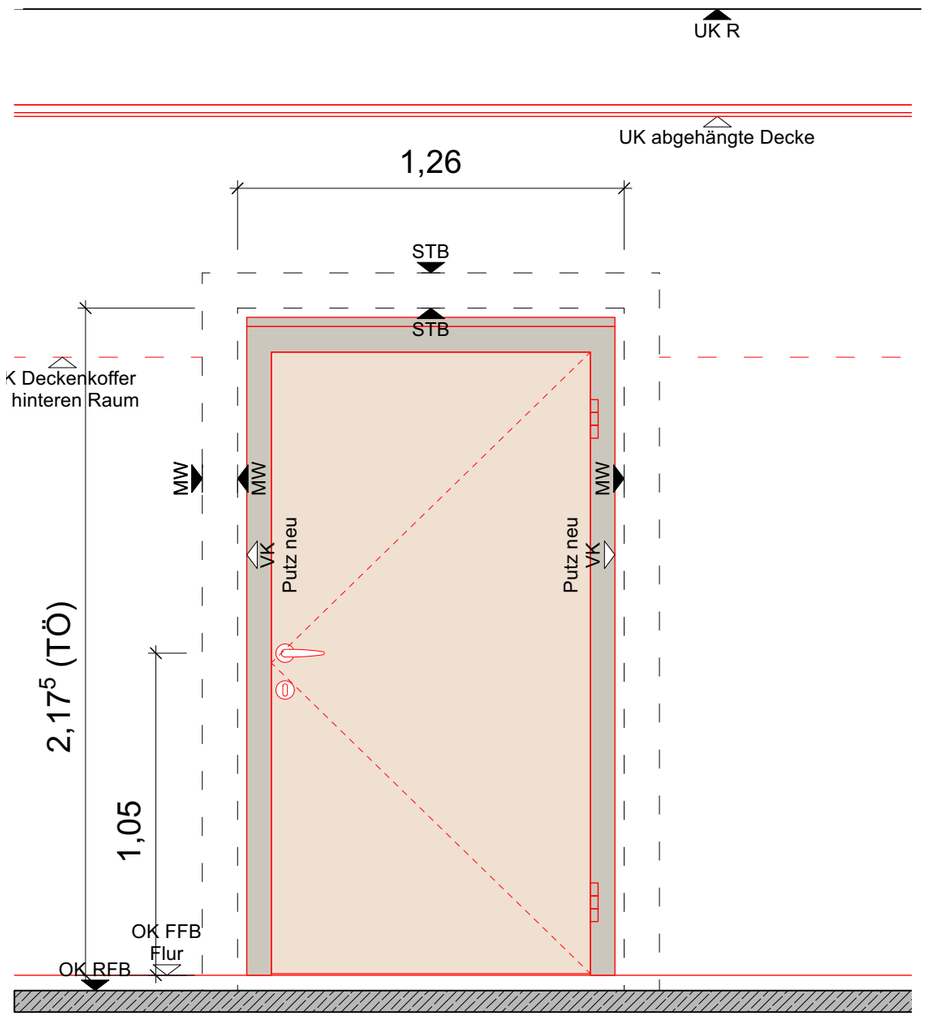

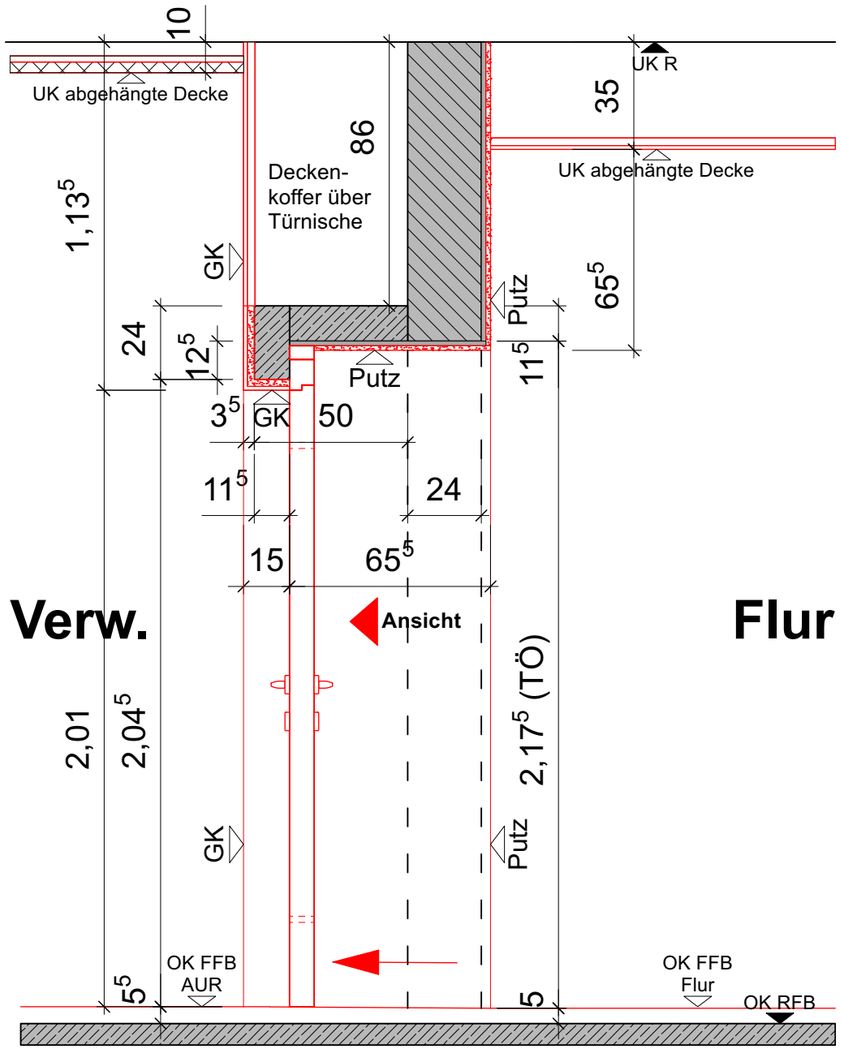

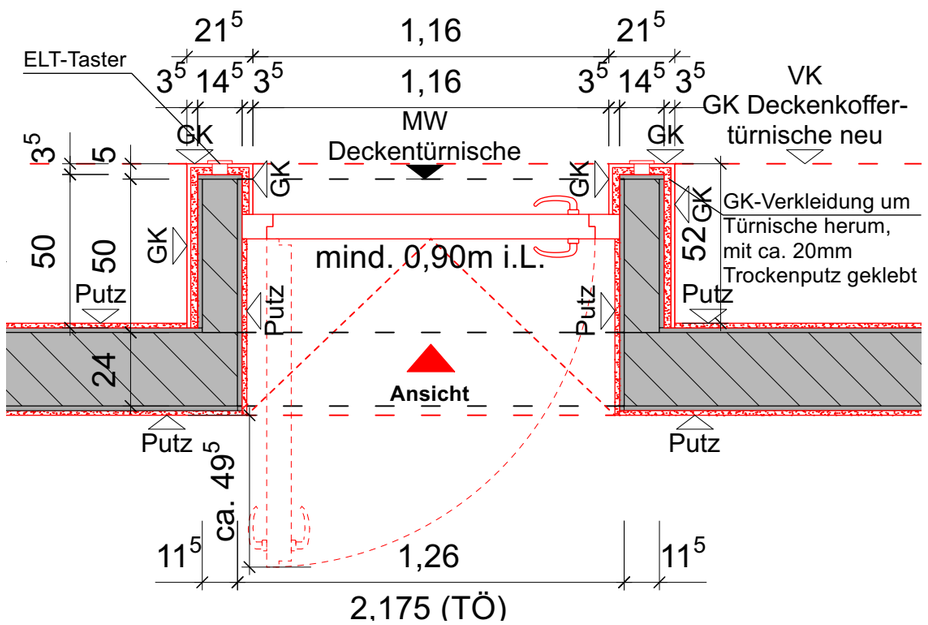

T30-RS

1 St.

Tür Nr. A.1.01.1, DIN R (RW)

ohne BS-Anford.

5 St.

Tür Nr. A.1.03.1, DIN R
Tür Nr. A.1.04.1, DIN R
Tür Nr. A.1.05.1, DIN L
Tür Nr. A.1.05.2, DIN R
Tür Nr. A.1.14.1, DIN R

Bauherr: GEMEINDE MAGSTADT	Name Gemeinde Magdstadt	Adresse PLZ Marktplatz 1 71106 Magstadt	Architekt: herrmann+ bosch architekten — Vogelrainstraße 25, 70199 Stuttgart, Tel.: 0711 40 26 27-0, info@herrmann-bosch.de, www.herrmann-bosch.de
Projekt-Nr 170611	Projektname Johannes-Kepler-Gemeinschaftsschule Magstadt, Umbau, Sanierung und Erweiterung		Johannes Kepler Gemeinschaftsschule Magstadt — Marienstraße 3, 71106 Magstadt
Leistungphase 5	Plandatum 05.09.25	Plan Nr.: JK2_A_TIS5_OG_001_0	Index:
Gebäude A	Maßstab 1:20	Planbezeichnung Holztür MW Türnische Bau A, OG (Verw.)	